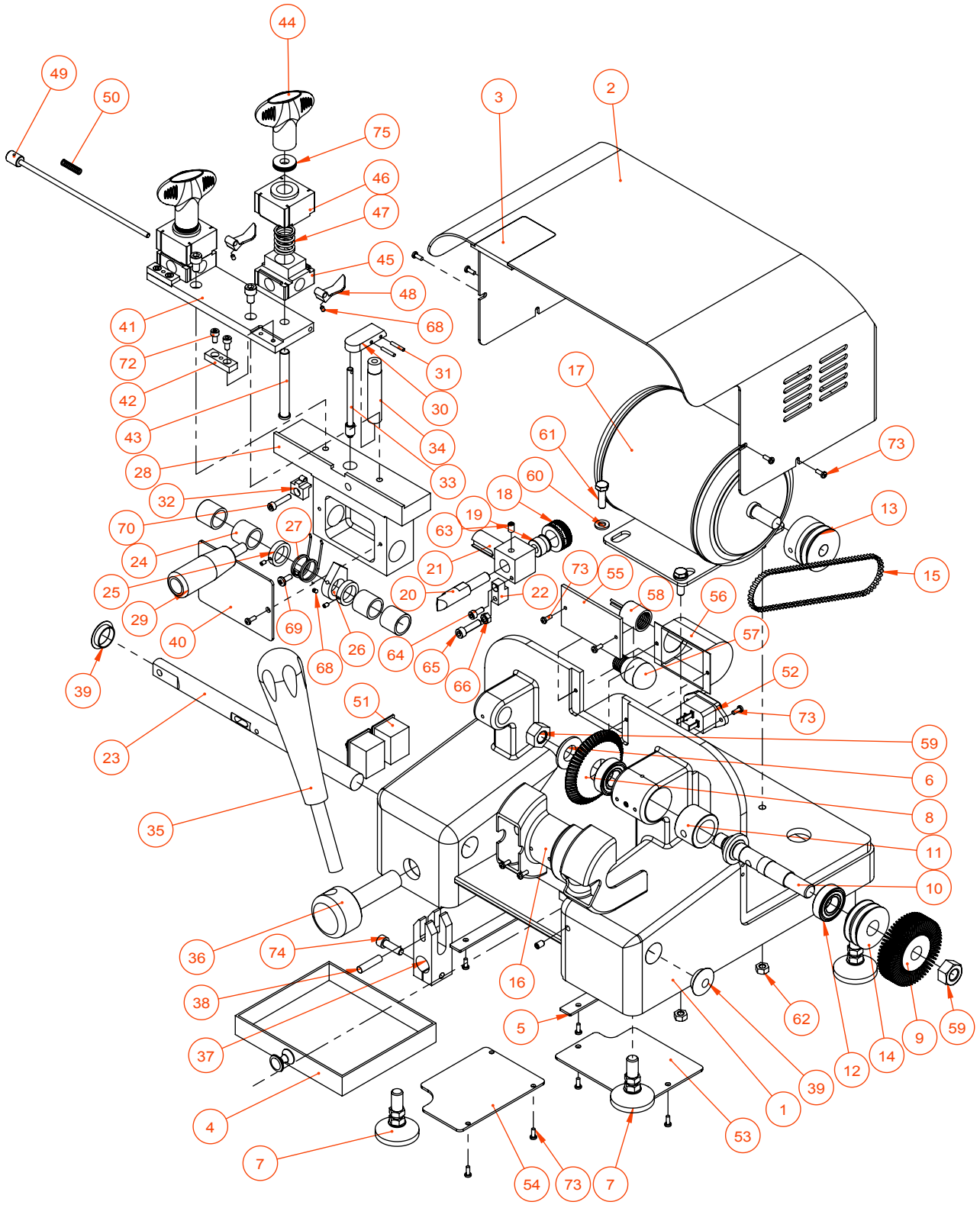
44
49
50
3
2
75
46
47
45
48
68
41
72
42
43
28
31
30
34
33
17
61
60
73
13
15
32
70
27
24
25
29
40
69
26
68
39
23
35
18
19
63
21
20
22
64
65
66
73
55
58
56
57
52
73
51
59
6
8
11
10
36
74
38
37
4
7
16
5
54
73
7
53
1
39
12
14
9
62
59